plenti SOLAR
Erneuerbare Energie

www.plentisolar.de

Montageanleitung

Stand 01.02.2025

Schritt 1: Bauen Sie den Tripod, wie dargestellt, zusammen.

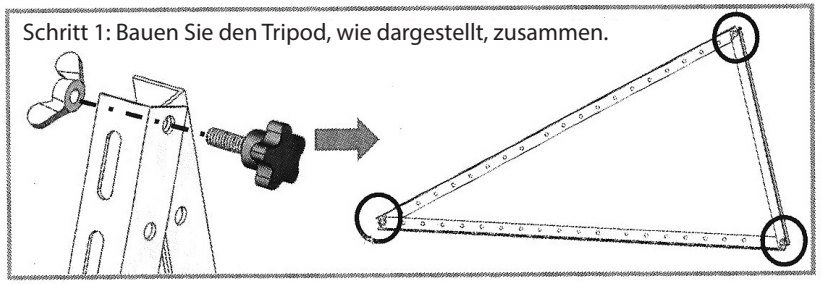

Schritt 2: Montieren Sie nun den Balkonhaken.

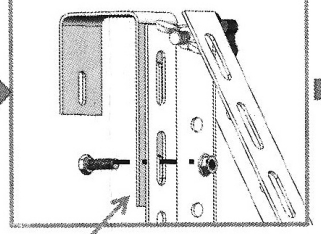

Schritt 3: Installieren Sie das Solarpanel.

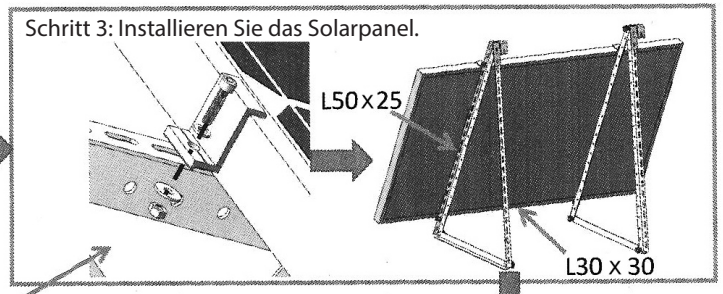

Schritt 4: Schienen mit Hammer kopfschrauben installiert

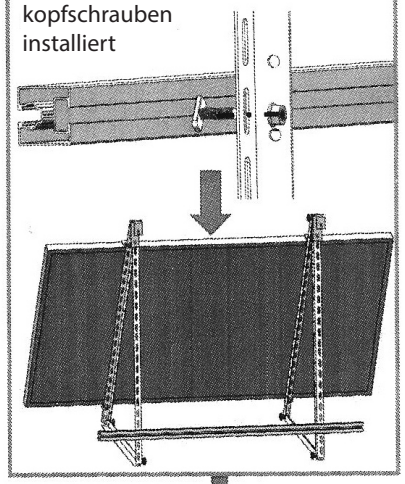

Schritt 5: Das montierte Set nun an die Balkongeländer hängen und mit Schrauben fixieren fixieren

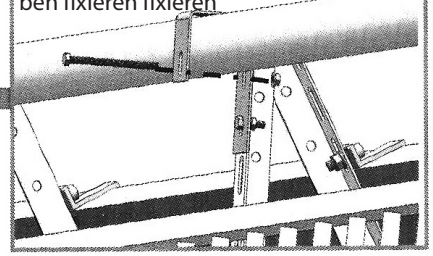

Schritt 6: Verwenden Sie eine U-Klammer, um die lange Schiene mit einer Schraube und einem Bolzen auf dem Balkonboden zu befestigen, und einen Steckschlüssel, um die Mutter zu befestigen.

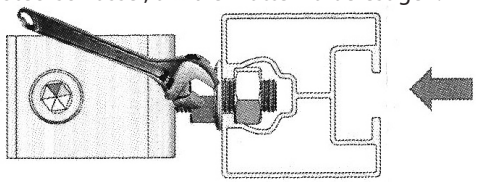

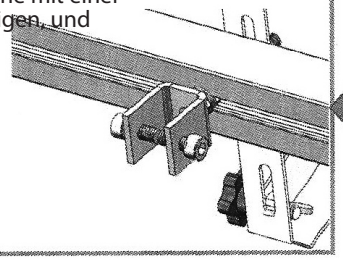
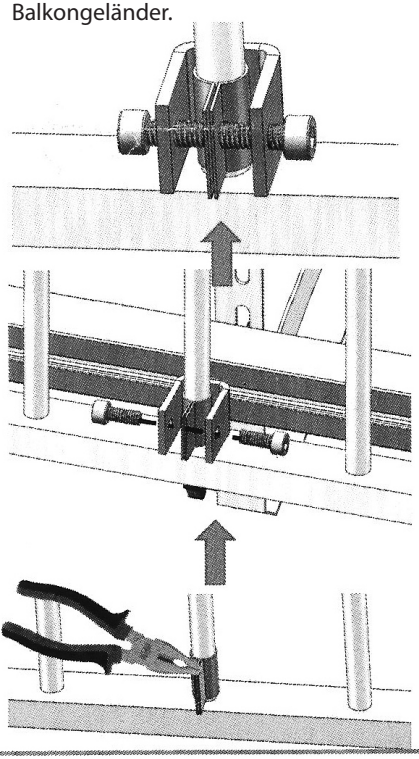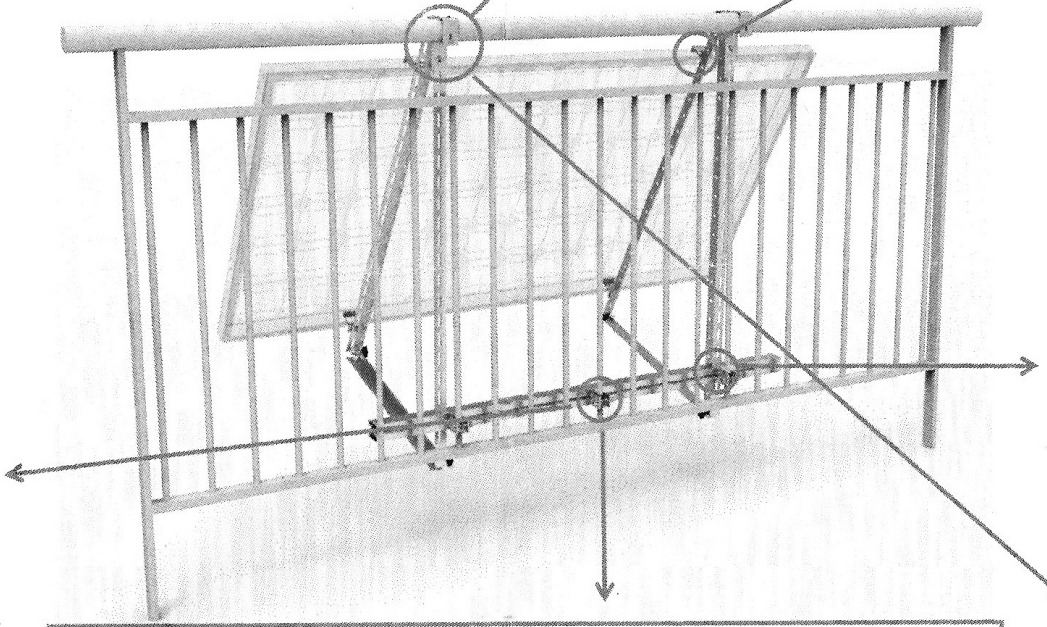
Schritt 7: Verwenden Sie eine Spitzzange, um die Stahlblech am Balkongeländer zu befestigen. Befestigen Sie dann die Klammer mit den Schrauben am Balkongeländer.